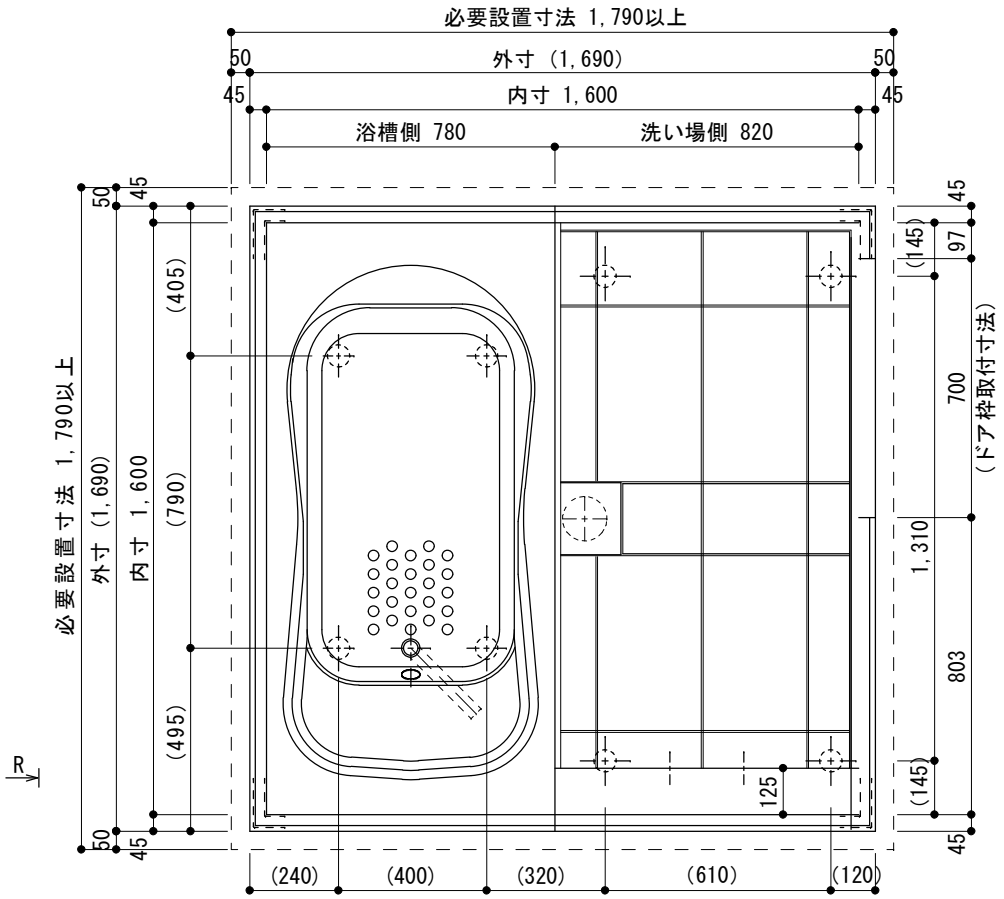

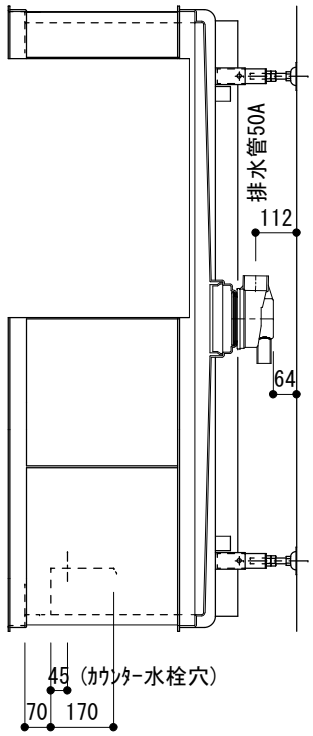

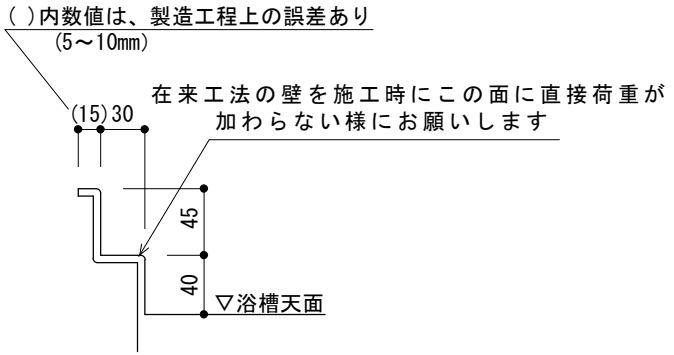

壁載り（防水リム）部詳細

S=1/5

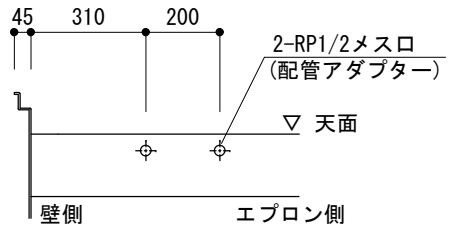

ｶｳﾝﾀｰ水栓 取付部詳細

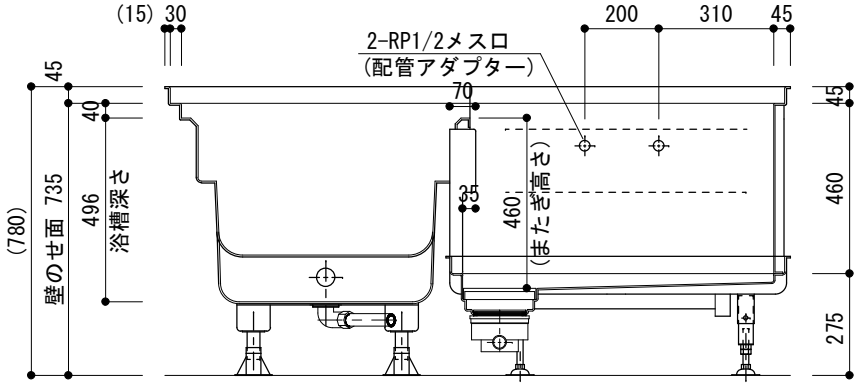

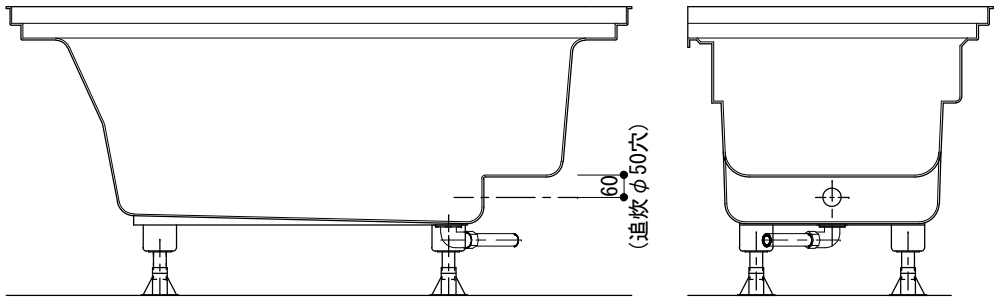

R 視

※ 本製品は、腰壁から下のみとなります。壁、天井、シャワー水栓、鏡、照明などは現場手配、現場施工です。

※脚取付寸法()はﾊﾝﾄﾞﾚｰで製作の為、差異が生じることがあります

※ 形状及び寸法は、予告無く変更する場合がございます。

日付	件名	お客様承認印	弊社承認印	名称	縮尺	
H31.04.12	ハーフユニットバス 1616L-CR		尾崎	寸法図	1/20	日比野化学工業（株） 〒503-0115 岐阜県安八郡安八町南今ヶ渕字中筋488-1