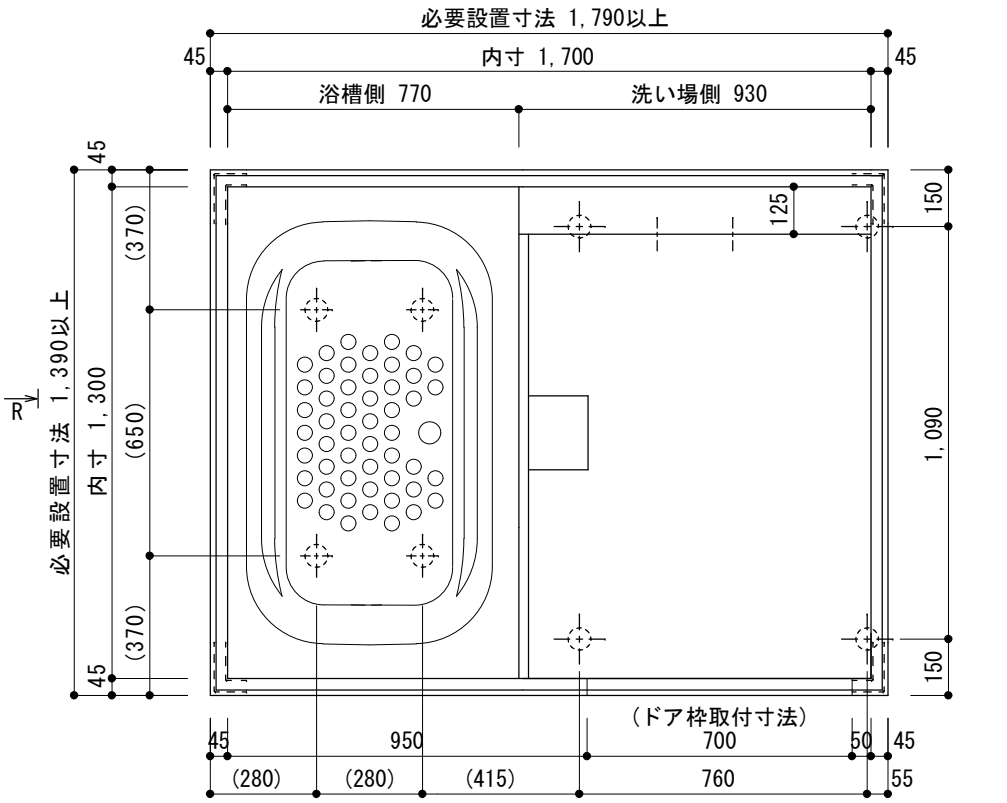

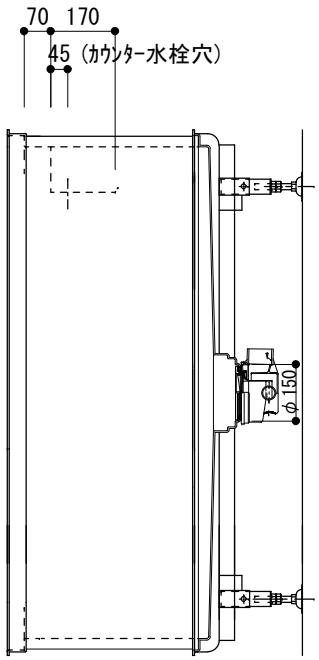

( )内数値は、製造工程上の誤差あり
(5～10mm)

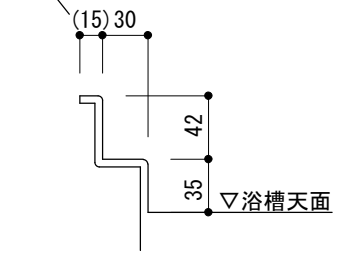

壁載り（防水リム）部詳細

S=1/5

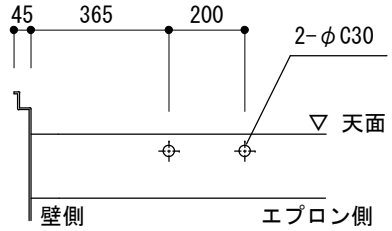

カウンター水栓 取付部詳細

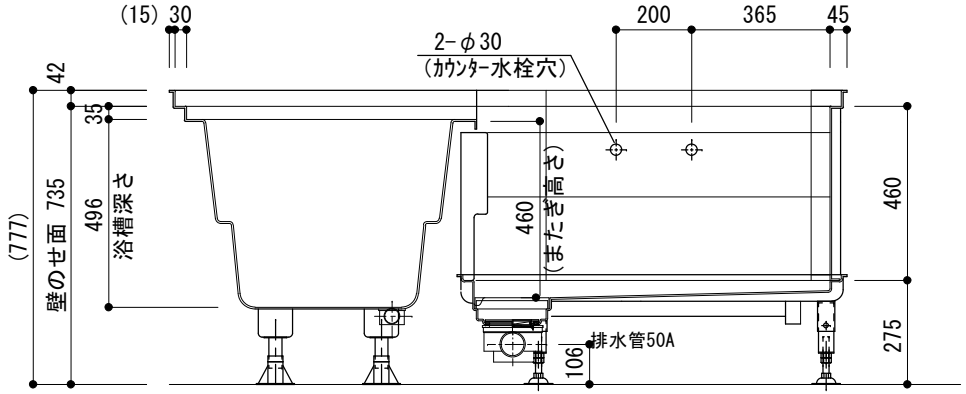

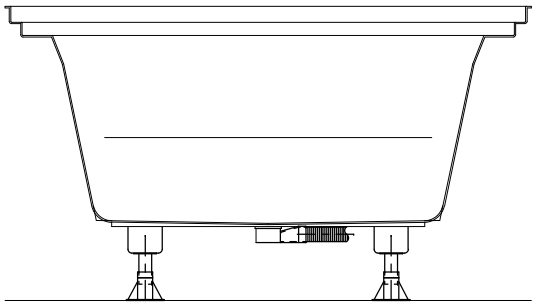

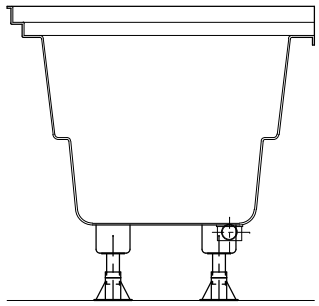

※ 本製品は、腰壁から下のみとなります。壁、天井、シャワー水栓、鏡、照明などは現場手配、現場施工です。

R 視

※ 形状及び寸法は、予告無く変更する場合がございます。

日付	件名	名称	縮尺	
H23.12.19	ハーフユニットバス 1317R-L	寸法図	1/20	日比野化学工業（株） 〒503-0115 岐阜県安八郡安八町南今ヶ渕字中筋488-1